සියලු ම හිමිකම් ඇවිරිණි
முழுப் பதிப்புரிமையுடையது
All Rights Reserved

බස්නාහිර පළාත් අධ්‍යාපන දෙපාර්තමේන්තුව
மேல் மாகாணக் கல்வித் திணைக்களம்
Department of Education - Western Province

වර්ෂ අවසාන ඇගයීම
ஆண்டிறுதி மதிப்பீடு - 2014
Year End Evaluation

ශ්‍රේණිය / தரம் / Grade: 08	විෂයය / பாடம் / Subject: ගණිතය	පත්‍රය / வினாத்தாள் / Paper: I, II	කාලය / காலம் / Time: පැය 02යි.

නම :- .... විභාග අංකය :- ....

I කොටස

- 01 සිට 20 තෙක් ප්‍රශ්න සියල්ලට ම මෙම පත්‍රයේ ම පිළිතුරු ලියන්න.
- එක් ප්‍රශ්නයකට ලකුණු 02 බැගින් හිමි වේ.

(01) $\frac{\square}{-6} = -3$ හිස්තැනට ගැලපෙන සංඛ්‍යාව ලියන්න.

(02) සමචතුරස්‍රයක පරිමිතිය 24cm කි. එහි පැත්තක දිග සෙන්ටිමීටර් කීය ද?

(03) රූපයේ $C\hat{B}D = 70^\circ$ කි. $A\hat{B}C$ සෘජුකෝණයකි. $C\hat{B}D$ හි අනුපූරක කෝණයේ අගය ලියන්න.

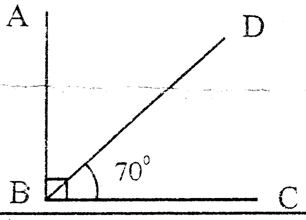

(04) සංඛ්‍යා රටාවක පොදු පදය 3n - 1 වේ. එහි මුල් පද දෙක ලියන්න.

(05) පොතක මිල පෑනක මිල මෙන් තුන්ගුණයකි. පෑනක මිල රු. x නම් පොතක හා පෑනක මිල සඳහා වීජීය ප්‍රකාශනයක් ලියන්න.

(06) ලොරියක හාල් මෙට්‍රික් ටොන් 5ක් පටවා තිබිණි. මෙයින් මෙට්‍රික් ටොන් 2, කිලෝග්‍රෑම් 750ක් තොග වෙළෙන්දෙකුට දීමට ලොරියෙන් බෑවේ ය. ලොරියේ ඉතිරි සහල් වල ස්කන්ධය කොපමණ ද?

(07) $(-5)^{12}$ සංඛ්‍යාව හා $(+5)^{12}$ සංඛ්‍යාව සලකා බලන්න. මෙම සංඛ්‍යා දෙකෙහි වටිනාකම සමාන වේද? නොවේද? හේතු දක්වන්න.

(08) (i) දී ඇති රූපයේ ද්විපාර්ශ්වික සමමිතික අක්ෂ ගණන කීය ද?

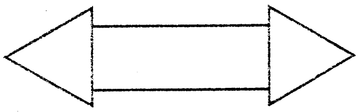

(ii) එහි භ්‍රමක සමමිතික ගණය කීය ද?

(09) $62^0, x^0, 88^0$ ත්‍රිකෝණයක කෝණ තුනක විශාලත්වයන් වේ. x සඳහා විය හැකි අගය කුමක් ද?

(10) $\frac{3}{4}$ ට තුල්‍ය අනුපාතයක් ලියන්න.

(11) (i) $\frac{3}{5}$ හි පරස්පරය ලියන්න.

To download past papers visit
www.vajirapani.blogspot.com

(ii) එම පරස්පරය මිශ්‍ර භාගයක් ලෙස ලියන්න.

(12) 11.25m දිග ලණුවක් 0.05m දිග සමාන කැබලි වලට කපන ලද්දේ නම් කැපිය හැකි සමාන කැබලි ගණන කීය ද?

(13) කෑම වර්ගයක් සෑදීමට පාන් පිටි 2kg ක්ද, මුං පිටි $1\frac{1}{2}$ kg ක්ද සීනි 750g ක්ද මිශ්‍ර කරන ලදී මිශ්‍රණයේ, පාන් පිටි : මුං පිටි : සීනි අතර අනුපාතය සරලම ආකාරයෙන් ලියන්න.

(14) $2(x-3)=14$ සමීකරණය විසඳන්න.

(15) පුවත්පතක මිල රු. 50කි. එහි මිල 10%කින් වැඩිවිය. වැඩිවූ පසු පුවත්පතේ මිල කීය ද?

(16) (i) මෙම රූපය ඇසුරෙන් හිස්තැනට ගැළපෙන සංකේතය යොදන්න.

(3 .... A)

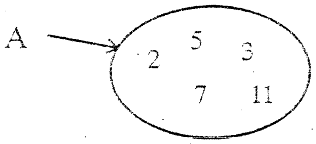

(ii) A කුලකය වෙනත් ක්‍රමයකට කුලක අංකනයෙන් ලියන්න.

(17) ඇමරිකාවේ චිකාගෝ නගරයේ කාල කලාපය -6 ද ශ්‍රී ලංකාවේ කාල කලාපය $+5\frac{1}{2}$ ද වේ. ඇමරිකාවේ චිකාගෝ නගරයේ වේලාව පෙ.ව. 6.00 වන විට ශ්‍රී ලංකාවේ වේලාව කීය ද?

(18) A හි සිට B හි පිහිටීම E 65^{0}S වේ. A හි සිට B හි දිගංශය කුමක් ද?

(19) වරක්කලය නැමති උපකරණය වඩු කාර්මිකයන් විසින් භාවිතා කරන්නේ කුමන ආකාරයේ පථයක් ලකුණු කිරීමට ද?

To download past papers visit
www.vajirapani.blogspot.com

(20) ළමයෙකුට රූපයේ පරිදි පතරොම් 2ක් සපයා දුන් විට ත්‍රිකෝණාකාර මුහුණත් වලින් පමණක් සමන්විත ඝන වස්තුවක් සාදයි. එම ඝන වස්තුවේ

(i) නම කුමක් ද?

(ii) දළ රූපයක් ඇඳ දක්වන්න.

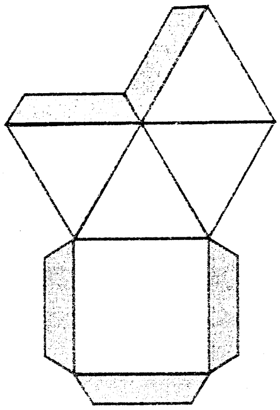

B කොටස

- පළමු ප්‍රශ්නයට හා තවත් ප්‍රශ්න 4කට පමණක් පිළිතුරු සපයන්න.
- පළමු ප්‍රශ්නයට ලකුණු 16 ද ඉතිරි ප්‍රශ්නයකට ලකුණු 11 බැගින් ද හිමිවේ.

(01) (a) ඔබ පන්ති කාමරයේ දී සංඛ්‍යාත්මක දත්ත රැස්කළ අවස්ථාවක් සිහිපත් කරන්න.

(i) සංඛ්‍යාත්මක දත්ත එක්රැස්කර වගුගත කිරීමෙන් අත්වන ප්‍රයෝජනයක් ලියන්න.

(ii) ඔබ එක් රැස් කළ දත්ත වල "පරාසය" ලෙස හැඳින්වෙන්නේ කුමක්දැයි විස්තර කරන්න.

(b) පාසලක බාලදක්ෂ කණ්ඩායමක ළමුන් 36 දෙනෙකුගේ වයස ආසන්න අවුරුද්දට පහත පරිදි වගුගත කර ඇත.

වයස අවුරුදු	13	14	15	16
ළමුන් ගණන	5	7	11	13

ඉහත දත්ත වට ප්‍රස්තාරයකින් දැක්වීමට අවශ්‍ය විය. මේ සඳහා

(i) පහත වගුවේ හිස්තැන් සම්පූර්ණ කරන්න.

(ii) මෙම දත්ත අනුව වට ප්‍රස්තාරයක් ඇඳ දක්වන්න.

(iii) මෙම වයස්වල මාතය කීය ද?

වයස අවුරුදු	ළමුන් ගණන	භාගය	අදාළ කෝණය
13	5	$\frac{5}{36}$	....
14	7	....	....
15	11	....	....
16	13	....	....

(c) මෙම කණ්ඩායමේ ශිෂ්‍යයෙක් අහඹු ලෙස තෝරාගත් විට එම ශිෂ්‍යයා,

(i) වයස අවුරුදු 14ක් වූ ශිෂ්‍යයකු වීමේ සාර්ථක භාගය

(ii) වයස අවුරුදු 14 හෝ 15ක් වූ ශිෂ්‍යයකු වීමේ සාර්ථක භාගය

(iii) වයස අවුරුදු 14ක් නොවන ශිෂ්‍යයෙකු වීමේ සාර්ථක භාගය

සොයන්න.

To download past papers visit
www. ajirapani.blogspot.com

(02) (a) (i) $7 - x \geq 10$ අසමානතාවය විසඳන්න.

(ii) ඉහත අසමානතාවයේ විසඳුම සංඛ්‍යා රේඛාවක් මත ලකුණු කරන්න.

(b) (i) - 5 සිට + 5 තෙක් x අක්ෂය හා y අක්ෂය දැක්වෙන සේ කාටීසීය බණ්ඩාංක තලයක් ඇඳ දක්වන්න.

(ii) ඔබ ඇඳි කාටීසීය බණ්ඩාංක තලය මත A (-4, -3) B (3, -3) C (3, 4) ලක්ෂ්‍යය ලකුණු කරන්න.

(iii) ABCD සෘජුකෝණාස්‍රයක් ලැබෙන සේ D ලක්ෂ්‍යය ලකුණු කර සෘජුකෝණාස්‍රය අඳින්න.

(iv) D ලක්ෂ්‍යයේ පටිපාටිගත යුගලය ලියා දක්වන්න.

(v) ඔබ නිර්මාණය කරන ලද සෘජුකෝණාස්‍රයේ AB සරල රේඛාවේ සමීකරණය ලියන්න.

(03) පියන නොමැතිව (රහිතව) තුනී ලෝහ තහඩුවකින් තනන ලද ඝනකයක හැඩයෙන් යුත් තෙල් ටැංකියක් රූපයේ දක්වේ. ඝනකයේ ඇතුළත මිනුම් රූපයේ දක්වේ.

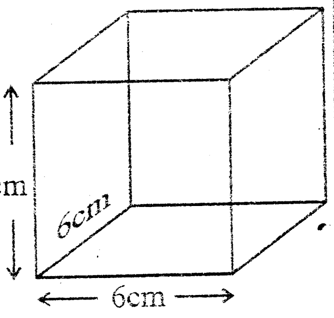

(i) ටැංකියේ ඇතුළ් පැත්තේ තහඩුවේ පෘෂ්ඨ වර්ගඵලය සොයන්න.

(ii) ටැංකියේ පරිමාව ml වලින් ලියන්න.

(iii) මෙම ටැංකිය පිරවීමට 50ml බැගින් වූ තෙල් කුප්පි කීයක් අවශ්‍ය වේද?

(iv) 50ml තෙල් කුප්පියක් රු. 150.00 නම් ටැංකිය පිරවීමට තෙල් කුප්පි සඳහා වැයවන මුදල කීය ද?

(v) මෙම ටැංකිය තෙල් වලින් පිරවූ විට ලැබෙන තෙල් වලින් සැදෙන ඝනකය ඔයිලර් සම්බන්ධය තෘප්ත කරන බව පෙන්වන්න.

(04) (a) මෙම රූපයේ දත්ත ඇසුරින් පහත ප්‍රශ්නවලට පිළිතුරු සපයන්න.

$E\hat{A}D = 90^0$ $D\hat{C}F = 90^0$

$B\hat{A}C = 25^0$ $A\hat{B}C = 110^0$

$A\hat{C}B = x^0$

To download past papers visit
www.vajirapani.blogspot.com

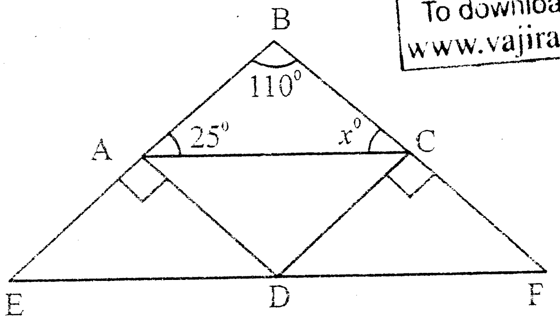

(i) x හි අගය කීය ද?

(ii) $D\hat{A}C$ අගය කීය ද?

(iii) $A\hat{D}F$ ට බද්ධ කෝණයක් ලියන්න.

(iv) $A\hat{E}D$ ට අනුපූරක කෝණයක් ලියන්න.

(v) $C\hat{D}E$ ට පරිපූරක බද්ධ කෝණයක් ලියන්න.

(b) O කේන්ද්‍රය වූ වෘත්තයේ ලකුණු කර ඇති දත්ත අනුව පහත ප්‍රශ්නවලට පිළිතුරු සපයන්න.

(i) කේන්ද්‍රික ඛණ්ඩයේ කෝණයක් නම් කරන්න.

(ii) සුළු වෘත්ත ඛණ්ඩයක් නම් කරන්න.

(iii) වෘත්තයේ ජ්‍යායක් නම් කරන්න.

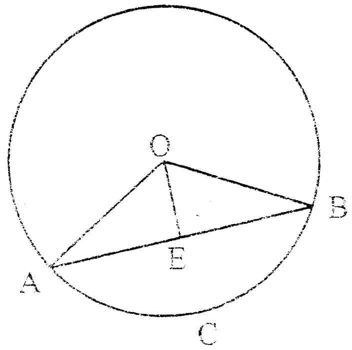

(05) (a) (i) $ax^2 - bx^2 + cx^2$ පොදු සාධක වෙන්කර ලියන්න.

(ii) $2(a+3) - 2(a-1)$ වරහන් ඉවත්කර හැකිතාක් සුළු කරන්න.

(b) (i) $\sqrt{324}$ ප්‍රථමක සාධක වල ගුණිතයක් ලෙස ලියන්න.

(ii) 324 අගය සොයන්න.

(iii) 2^3 හා 3^2 සංඛ්‍යා දෙක > හෝ < ලකුණ යොදා සම්බන්ධ කරන්න.

(iv) $27x^3$, ගුණිතයක බලයක් ලෙස ලියන්න.

(06) (a) පහත දැක්වෙන රූප බහුඅස්‍ර වේ.

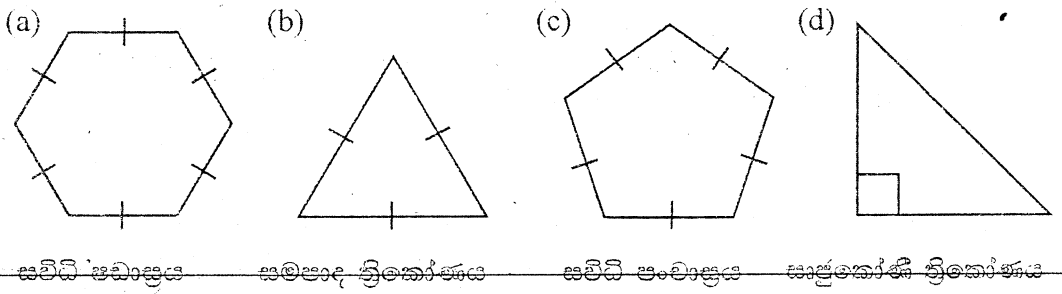

(i) ඉහත හැඩතල ගැලපෙන පරිදි භාවිතයෙන් සවිධි ටෙසලාකරණයක් නිර්මාණය කරන්න.

(ii) ඉහත හැඩතල භාවිතයෙන් අර්ධ ශුද්ධ ටෙසලාකරණයක් නිර්මාණය කරන්න.

(b) AB යනු 50m දිග සරල රේඛීයව පිහිටි කම්බි වැටකි. A හි සිට 045^0 දිගාංශයකින් ද B හි සිට 315^0 ක දිගාංශයකින් ද නළ ළිඳක් පිහිටා ඇත.

(i) ඉහත දත්ත පරිමාණ රූපයකින් ඇඳ දැක්වීමට සුදුසු පරිමාණයක් ලියන්න.

(ii) දළ රූප සටහනක් ඇඳ දත්ත ලකුණු කරන්න.

(iii) පරිමාණ රූපයක් ඇඳ දක්වන්න.

(iv) නළ ළිඳේ පිහිටීම C නම් $A\hat{B}C$ අගය කෝණමානයෙන් මැන අගය ලියන්න.

To download past papers visit
www.vajirapani.blogspot.com

(07) (a) සුළු කරන්න.

(i) $1\frac{1}{2} + \frac{3}{4}$

(ii) $\frac{1}{3} \times 1\frac{1}{5}$

(iii) $3\frac{1}{2} \div 2\frac{1}{3}$

(b) සෘජුකෝණාස්‍රාකාර ඉඩම් කැබැල්ලක වර්ගඵලය $25.5m^2$ වේ. එහි පළල 2.5m වේ නම් දිග සොයන්න.