අනුලා විද්‍යාලයීය පාසල් පවුල් ඒකකය

අවසාන වාර පරීක්ෂණය 2012

ගණිතය

7 ශ්‍රේණිය	කාලය පැය 02

නම/විභාග අංකය : ....

1 කොටස

◆ ප්‍රශ්න සියල්ලට ම පිළිතුරු සපයන්න.

(01) සුළු කරන්න. $1\frac{3}{5} + \frac{2}{5}$

(02) 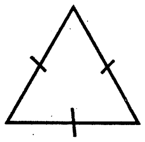

21 cm ක් දිග කම්බියකින් සමපාද ත්‍රිකෝණයක සැකිල්ලක් සාදා ඇත. එහි පාදයක දිග සොයන්න.

(03) 4756 හි ඉලක්කම් දර්ශකය කීයද?

(04) DEMATAGODA යන වචනයේ අකුරු කුලකයක් සේ ලැයිස්තුගත කරන්න.

(05) සුළු කරන්න. $3x + 2y - 3x + y$

(06) $\frac{2}{5}x$ යන වීජීය පදයේ සංගුණකය කුමක් ද?

(07) 0.7 ප්‍රතිශතයක් ලෙස ලියන්න.

(08) $(-8) + 5$ හි අගය සොයන්න.

(09) $\frac{2}{7}$ ට තුල්‍ය භාගයක් ලියන්න.

(10) පෙට්ටියක රතු පැන් හා නිල් පැන් 60 ක් 2 : 3 අනුපාතයට අසුරා ඇත. රතු පැන් සංඛ්‍යාව කීය ද?

(11) ග්‍රෑම් 8.3 ග්‍රෑම් හා මිලිග්‍රෑම්වලින් දක්වන්න.

---

(12) සෘජුකෝණාස්‍රයක පරිමිතිය 18 cm කි. එහි දිග හා පළල සඳහා අගය යුගලයක් ලියන්න.

---

(13) හිස්තැනට සුදුසු සංඛ්‍යාව ලියන්න.

7^2 = ... x .... = ...

---

(14) පොල්තෙල් ජලය මත පාවීම යන සිදුවීම විය හැකියාවට 0 - 1 පරිමාණයට ලබාදිය හැකි ලකුණ කුමක් ද?

---

(15) ඔයිලර් සම්බන්ධය ලියා පෘෂ්ඨ 6 ක් සහ ශීර්ෂ 8 ක් ඇති ඝන වස්තුවක දාර ගණන සොයන්න.

---

(16) සමාන්තර රේඛා ඇඳීමේ දී භාවිතා කළ උපකරණ 2 ක් ලියන්න.

To download past papers visit
www.vajirapani.blogspot.com

---

(17) එකතු කරන්න.

	දින	පැය
	8	20
+	3	11

---

(18) 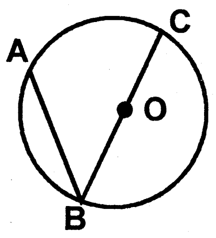

දී තිබෙන වෘත්තයේ AB හා BC හඳුන්වන නම කුමක් ද?

AB = ... BC = ...

---

(19) 3, 4, 6 සංඛ්‍යාවල කුඩාම පොදු ගුණාකාරය සොයන්න.

---

(20) ගීතා බීම බෝතලයකින් 3/4 ක් පානය කළා ය. ඇගේ නංගී එම වර්ගයේ බීම බෝතලයකින් 0.6 ක් පානය කළා ය. බීම වැඩිපුර පානය කළේ කවු ද?

II - කොටස

♦ **පළමු ප්‍රශ්නය හා තවත් ප්‍රශ්න හතරකට පිළිතුරු සපයන්න.**

(01) ජ්‍යාමිතික තල රූප ආශ්‍රිතව ඔබ විසින් පන්ති කාමරයේ දී කරන ලද ක්‍රියාකාරකම මතකයට නගා ගන්න.

(i) එහි දී ඔබ පන්තියට එම ක්‍රියාකාරකම ඉදිරිපත් කරන ලද්දේ කුමන ආකාරයෙන් ද? (ලකුණු:01)

(ii) අවශ්‍ය නිර්මාණය කිරීම සඳහා ගුරුභවතා විසින් විශේෂිත ද්‍රව්‍ය උපයෝගී කරගන්නා ලෙස උපදෙස් දෙන ලදී. එම ද්‍රව්‍ය කුමක් ද? (ලකුණු:01)

(iii) රූපය ඇසුරින් වගුව සම්පූර්ණ කරන්න.
පිළිතුරක් නොමැති කොටු පාට කරන්න.

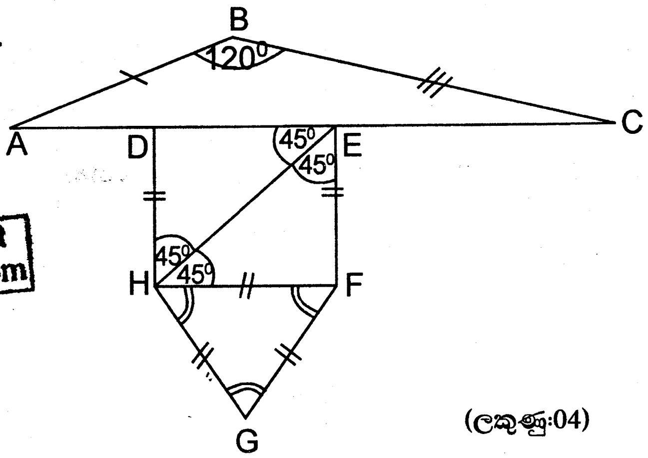

To download past papers visit www.vajirapani.blogspot.com

(ලකුණු:04)

	සුළු කෝණික ත්‍රිකෝණ	මහා කෝණික ත්‍රිකෝණ	සෘජුකෝණික ත්‍රිකෝණ
සමපාද ත්‍රිකෝණ	....	....	....
සමද්විපාද ත්‍රිකෝණ	....	....	....
විෂම පාද ත්‍රිකෝණ	....	....	....

(iv) බහුඅස්‍ර වර්ගීකරණයේ ප්‍රධාන ආකාර ලියා උදාහරණ එක බැගින් අඳින්න. (ලකුණු:03)

(v) පාද හතරක් සහිත සවිධි බහුඅස්‍රයකට උදාහරණයක් දෙන්න. (ලකුණු:02)

(vi) ශුද්ධ ටෙසලාකරණයක් පෙන්වීමට නිර්මාණයක් කරන්න. (ලකුණු:03)

(vii) ටෙසලාකරණයේ දී සියලු ම ජ්‍යාමිතික හැඩතල හමුවන ස්ථානය කුමක් ද? (ලකුණු:02)

(02) (i) පෑනක මිල රු. [illegible] බැගින් පෑන් 3 ක් මිලදී ගැනීම සඳහා රු. 60 ක් වැය විය. මේ සඳහා සමීකරණයක් ගොඩනගන්න. (ලකුණු:02)

(ii) (a) $x + 2 = 6$ සමීකරණය ගැලීම් සටහනක නිරූපණය කරන්න.

(b) එහි ප්‍රතිලෝම ගැලීම් සටහන හා අනුරූප ප්‍රතිලෝම ගැලීම් සටහන ඇසුරින් විසඳුම ලබාගන්න. (ලකුණු:03)

(iii) a ට b හි තුන්ගුණය එකතු කළ විට C ලැබේ. මේ සඳහා සූත්‍රයක් ගොඩනගන්න. (ලකුණු:02)

(iv) $x + 3 > 5$ අසමානතාවය විසඳන්න. (ලකුණු:02)

(v) ඉහත (iv) හි විසඳුම සංඛ්‍යා රේඛාවක නිරූපණය කරන්න. (ලකුණු:02)

(03) (i) 45328 4 න් බෙදේද හේතුව ලියන්න. (ලකුණු:02)

(ii) සංඛ්‍යාවක් 6 න් බෙදේ දැයි බෙදීමෙන් තොරව පරීක්ෂා කරන්නේ කෙසේ ද? (ලකුණු:02)

(iii) 1324 9 න් බෙදේ ද? ඔබේ පිළිතුරට හේතුව ලියන්න. (ලකුණු:02)

(iv) 18 සහ 21 හි මහාම පොදු සාධකය සොයන්න. (ලකුණු:03)

(v) 36 ප්‍රථමක සාධකවල ගුණිතයක් ලෙස ලියන්න. (ලකුණු:02)

බල වශයෙන් ද දක්වන්න.

(04) (i) 4 cm ක අරයෙන් යුත් වෘත්තයක් අඳින්න. (ලකුණු:02)

(ii) එම වෘත්තය සමාන කොටස් 6 ට බෙදන්න. (ලකුණු:02)

ඡේදන ලක්ෂ්‍යය A, B, C, D, E, F යනුවෙන් නම් කරන්න. (ලකුණු:02)

(iii) A, B, C, D, E, F යා කර බහුඅස්‍රය ලබාගන්න. (ලකුණු:01)

(iv) ලබාගත් බහු අස්‍රයේ පාදයක දිග මනින්න. (ලකුණු:02)

(v) එහි අභ්‍යන්තර කෝණයක අගය මනින්න. (ලකුණු:02)

(vi) ලබාගත් රූපය හඳුන්වන නම කුමක් ද? (ලකුණු:02)

(05) රූපයේ දක්වෙන්නේ සෘජුකෝණාස්‍ර 2 කි.

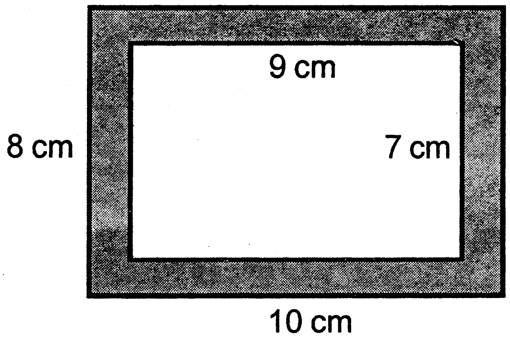

(a) විශාල සෘජුකෝණාස්‍රයේ දිග 10 cm හා පළල 8 cm වේ.

කුඩා සෘජුකෝණාස්‍රයේ දිග 9 cm හා පළල 7 cm වේ.

(i) විශාල සෘජුකෝණාස්‍රයේ වර්ගඵලය සොයන්න. (ලකුණු:02)

(ii) අඳුරු කර ඇති කොටසේ වර්ගඵලය සොයන්න. (ලකුණු:02)

(b) (i) දිග 5cm, පළල 3cm, උස 1.5 cm පෙට්ටියක පරිමාව සොයන්න. (ලකුණු:03)

(ii) ධාරිතාව 250 ml වූ කුප්පියකින් ලොකු බෝතලයක් හතර වාරයක දී පිරවිය හැක. ලොකු බෝතලයේ ධාරිතාව මිලිලීටරවලින් හා ලීටරවලින් ලියන්න. (ලකුණු:02)

(c) (i) එකතු කරන්න.

	kg	g
	8	600
+	2	750

download past papers visit
www.vajirapani.blogspot.com

(ලකුණු:02)

(06) පාසලක 7 ශ්‍රේණියේ ළමුන් පාසලට පැමිණෙන ආකාරය පිළිබඳ කරන ලද විමසීමක දී ලද තොරතුරු පහත වගුවේ දැක්වේ.

පාසලට පැමිණෙන ආකාරය	ගැහැණු ළමයි ගණන	පිරිමි ළමයි ගණන
පාසල් වෑන් රථයෙන්	45	40
පාසල් බස් රථයෙන්	55	70
පා ගමනින්	30	20
පෞද්ගලික රථයෙන්	50	35

(i) ඉහත තොරතුරු දැක්වීමට සුදුසු ප්‍රස්තාර වර්ගය කුමක් ද? (ලකුණු:02)

(ii) එම ප්‍රස්තාරයේ ඉහත තොරතුරු දක්වන්න. (ලකුණු:02)

(iii) වැඩිම ළමුන් ගණනක් පාසලට පැමිණෙන ආකාරය කුමක් ද? (ලකුණු:02)

(iv) එසේ පැමිණෙන ගැහැණු ළමයි හා පිරිමි ළමයි අතර වෙනස කොපමණ ද? (ලකුණු:02)

(v) එම පාසලේ 7 ශ්‍රේණියේ සිටින ළමුන් ගණන කීයද? (ලකුණු:03)

(07) මේසයක දිග 14 cm කි. පළල 10 cm කි.

(i) සුදුසු පරිමාණයක් තෝරා ගෙන අනුපාතයක් ලෙස දක්වන්න. (ලකුණු:03)

(ii) පරිමාණ රූපය අඳින්න. (ලකුණු:04)

(iii) 20 cm න් 8m දැක්වේ. මෙය පරිමාණයට ලියන්න. (ලකුණු:04)

To download past papers visit
www.vajirapani.blogspot.com